**BTG 11 P** **cod.17070010**

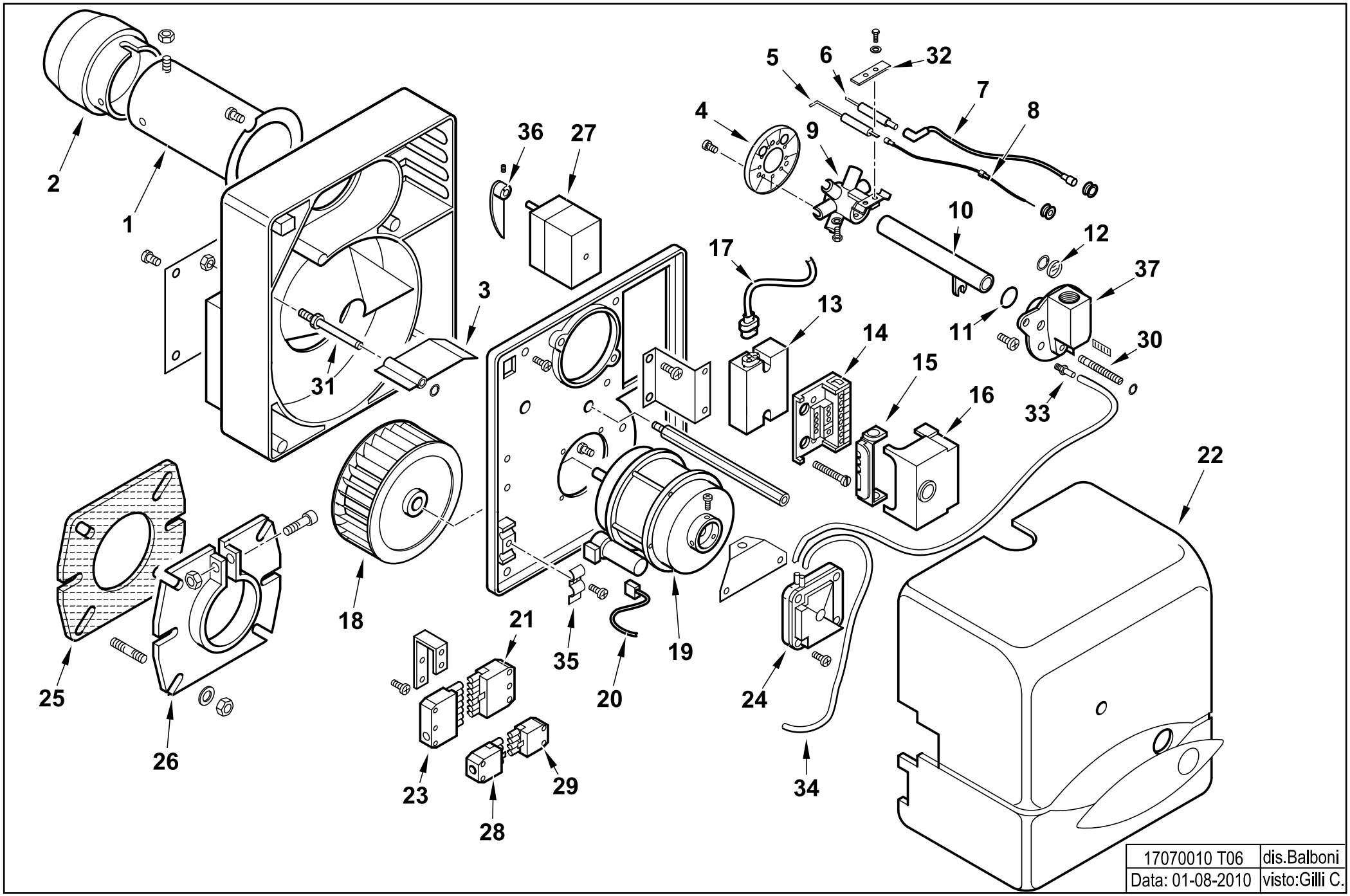


| | |
|---|---|
| 17070010 T06 | dis.Balboni |
| Data: 01-08-2010 | visto:Gilli C. |

**17070010** **BTG 11 P**

esploso **17070010T06 Lista L06**

| Rif. | Codice | Descrizione |
|---|---|---|
| 1 | 0013020008 | AS.CANNOTTO SPARKGAS11 |
| 2 | 0013020037 | DIFFUSORE SPARKGAS11 |
| 3 | 0013030113 | FARFALLA A GRAVITA' SPARK10 |
| 4 | 0013020039 | DISCO ALETTATO SPGAS11 85X26 |
| 5 | 0013020066 | IONIZZATORE BTG11 |
| 6 | 0013020076 | ELETTRODO BTG 11 |
| 7 | 0005140240 | CAVO ACC. D.5 ATT.D4-D6,3 L450 |
| 8 | 0005140234 | CAVO IONO |
| 9 | 0013020038 | AS.MISCELATORE SPARKGAS11 |
| 10 | 0013020074 | AS.TUBO MANDATA GAS BTG11 |
| 11 | 30294 | GUARNIZIONE OR 2075 |
| 12 | 0013010027 | VETRINO 20X3 SPARK |
| 13 | 0005020046 | TRASF.RE GAS BRAHMA TD1STPAF |
| 14 | 23527 | ZOCCOLO AP.RA LANDIS LOA-LGB |
| 15 | 0005030012 | PARETE ZOCCOLO LANDIS LOA-LGB |
| 16 | 0005030224 | AP.RA LANDIS LME 21.430A2 |
| 17 | 0005130111 | CONNETTORE TRASF. BRAHMA L340 |
| 18 | 0013010004 | VENTOLA D.133X47 SPARK |
| 19 | 0005010131 | MOTORE MONO 100W 220-240/50-60Hz |
| | 95068 | CONDENSATORE 6,3MF |
| 20 | 0005130016 | CONNETTORE MOTORE SPARK |
| 21 | 0005130052 | CONNETTORE 7POLI FEMM. |
| 22 | 0013010118 | COPERCHIO POST.RE BTG3,6-11P |
| 23 | 0005130051 | CONNETTORE 7POLI MASCH. |
| 24 | 0005040066 | PRESSOSTATO DUNGS LGW10A1 DIFF |
| 25 | 50413 | GUARN.NE FLANGIA SYN D90 |
| 26 | 8013030004 | FLANGIA AT.CO BRUC.RE D90SPA |
| 27 | 0005040001 | MOT.NO CONECTRON LKS120 B5-5S1 |
| 28 | 0005130043 | CONNETTORE 4POLI MASC. VERDE |
| 29 | 0005130075 | CONNETTORE 4POLI FEMM. VERDE |

| Rif. | Codice | Descrizione |
|---|---|---|
| 30 | 0013010122 | VITE REG.NE MISCELAT. BTG |
| 31 | 0013010018 | PERNO FARFALLA A GRAVITA'SPARK |
| 32 | 53632 | STAFFA |
| 33 | 58029 | ATTACCO TUBO |
| 34 | 31492 | TUBO IN PVC |
| 35 | 13702 | PIASTRINA |
| 36 | 0013010074 | CAMMA REG.NE ARIA MOT. SPARK |
| 37 | 0013010105 | RACCORDO MAN.TA GAS BTG11 3/4" |